Pluma pescante para Motor 2 Ton ANSI/ASME PALD 2009

Características Esenciales

- 3 Años de Garantía, Partes y Servicios Disponibles en América

Especificaciones Técnicas

Capacidad de Carga	4400 lb / 2000 kg	**Garantía**	3 Year

	POS.1	POS.2	POS.3	POS.4
MAX	4409 lb / 2000 kg	3306 lb / 1500 kg	2204 lb / 1000 kg	1102 lb / 500 kg
Suggested according to Norm Recomendado Segun Norma	4409 lb / 2000 kg	3306 lb / 1500 kg	2204 lb / 1000 kg	1102 lb / 500 kg

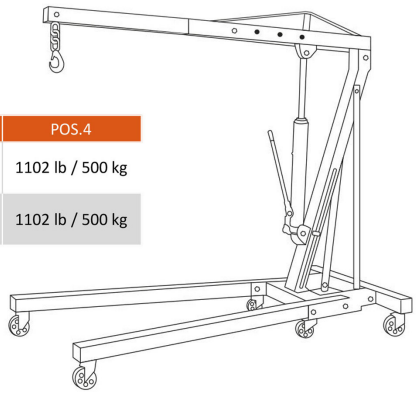

Peso & Dimensiones

Peso Total	63 lbs / 29 Kg

Referential Images / Imágenes Referenciales